# ReLite Led

Codice Prodotto: T CRI 90 - F032C040A  D CRI 90 - F032D040A

## CARATTERISTICHE TECNICHE

- Revitalizza i tuoi proiettori Fresnel da 1K e 2K grazie a Relite: la tua vera opzione di retrofit led
- Ideale per installazioni TV / Broadcast grazie al funzionamento senza sfarfallii
- Ottima qualità della luce bianca con CRI > 90 ( su richiesta anche con CRI > 97)
- Dimmeraggio graduale dal 30/35 al 100% dai tradizionali dimmer triac AC o igbt
- Elevati risparmi energetici (riduce il consumo energetico di oltre il 90%) con un'emissione di calore quasi nulla

## SPECIFICHE

- Temperatura colore bianco fisso a 3200 K o 5600 K
- Dimmerazione completa sui tradizionali dimmer AC esistenti
- Funzione Flicker-free (dimmeraggio con corrente costante)
- Temperatura di lavoro Ta (°C/F): da - 20° a 45°C, protezione termica a 65°C
- Massima rumorosità della ventola: 14 dbA
- Ideale per sostituzione fari a lampada alogena come Arri, ADB o De Sisti (e altri)

## SORGENTE LUMINOSA

- CRI 90 (160W) COB LED (Tungsteno)
CQS: 92, DUV: 0.0015, TLCI: 89.7, GAI: 54
- CRI 97 (115W) COB LED (Tungsteno)
CQS: 98, DUV: 0.0008, TLCI: 97.4, GAI: 53.7
- CRI 90 (160W) COB LED (Daylight)
CQS: 95, DUV: -0.0019, TLCI: 98.4, GAI: 96.8
- CRI 97 (115W) COB LED (Daylight)
CQS: 90, DUV: 0.0015, TLCI: 91.1, GAI: 89.8
- vita media led: 70% dell'emissione luminosa iniziale dopo circa 20.000 ore di utilizzo.

## DIMENSIONI

- Profondità: 91 mm
- Larghezza: 107 mm
- Altezza: 110 mm
- Altezza con connettori: 134 mm
- Peso: 0.8 Kg

## SPECIFICHE ELETTRICHE E CONNESSIONI

- Alimentazione: 90-240 V, auto-sensing, 50/60 Hz
- Consumo energetico: 0.5 A (CRI 97), 0.7 A (CRI 90) a 230V, Cosφ 0.98
- Connettori Pin: G22, adattatore G38

## ACCESSORI

- presa G22 (2000 W)
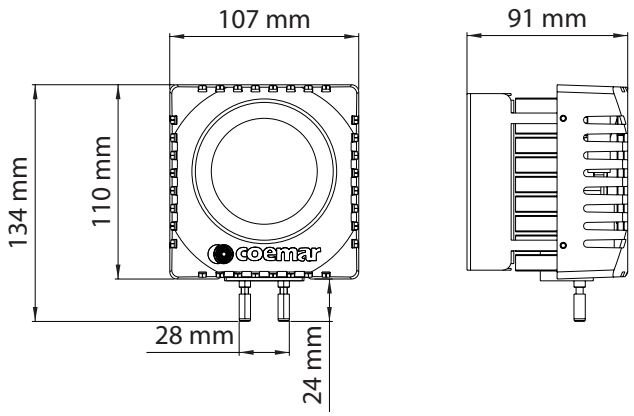
# DISEGNO DIMENSIONI